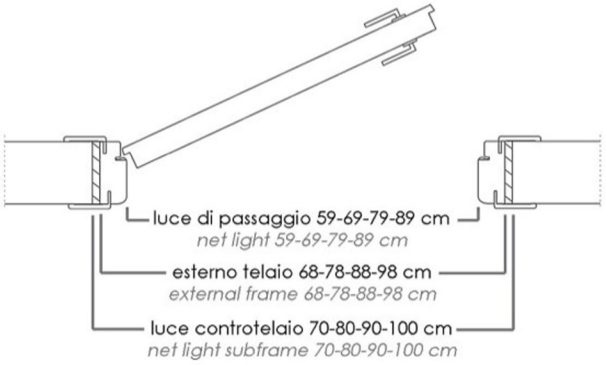
luce di passaggio 59-69-79-89 cm
net light 59-69-79-89 cm
esterno telaio 68-78-88-98 cm
external frame 68-78-88-98 cm
luce controtelaio 70-80-90-100 cm
net light subframe 70-80-90-100 cm

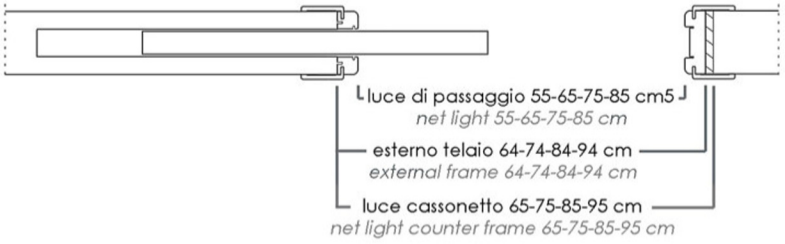
luce di passaggio 55-65-75-85 cm5
net light 55-65-75-85 cm
esterno telaio 64-74-84-94 cm
external frame 64-74-84-94 cm
luce cassonetto 65-75-85-95 cm
net light counter frame 65-75-85-95 cm

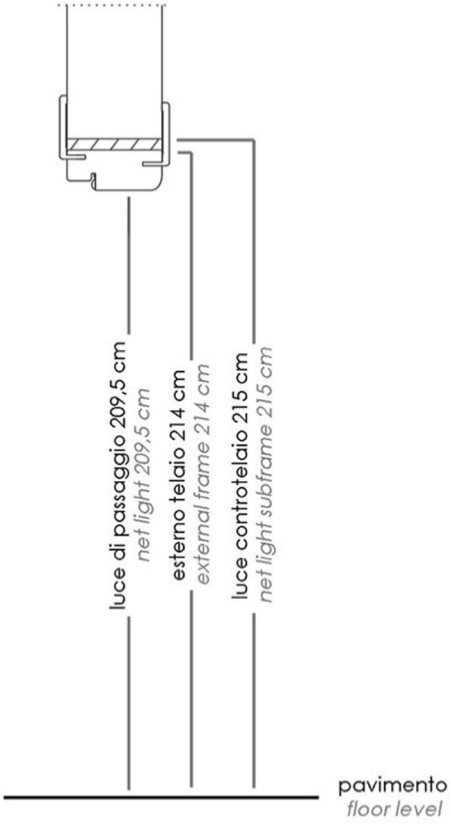
luce di passaggio 209,5 cm
net light 209,5 cm
esterno telaio 214 cm
external frame 214 cm
luce controtelaio 215 cm
net light subframe 215 cm
pavimento
floor level